ZWISCHENSTÜCK KPL 353VB

ETI- Nr. 811551 (Bitte bei Bestellung angeben)

AL-KO Ersatzteile

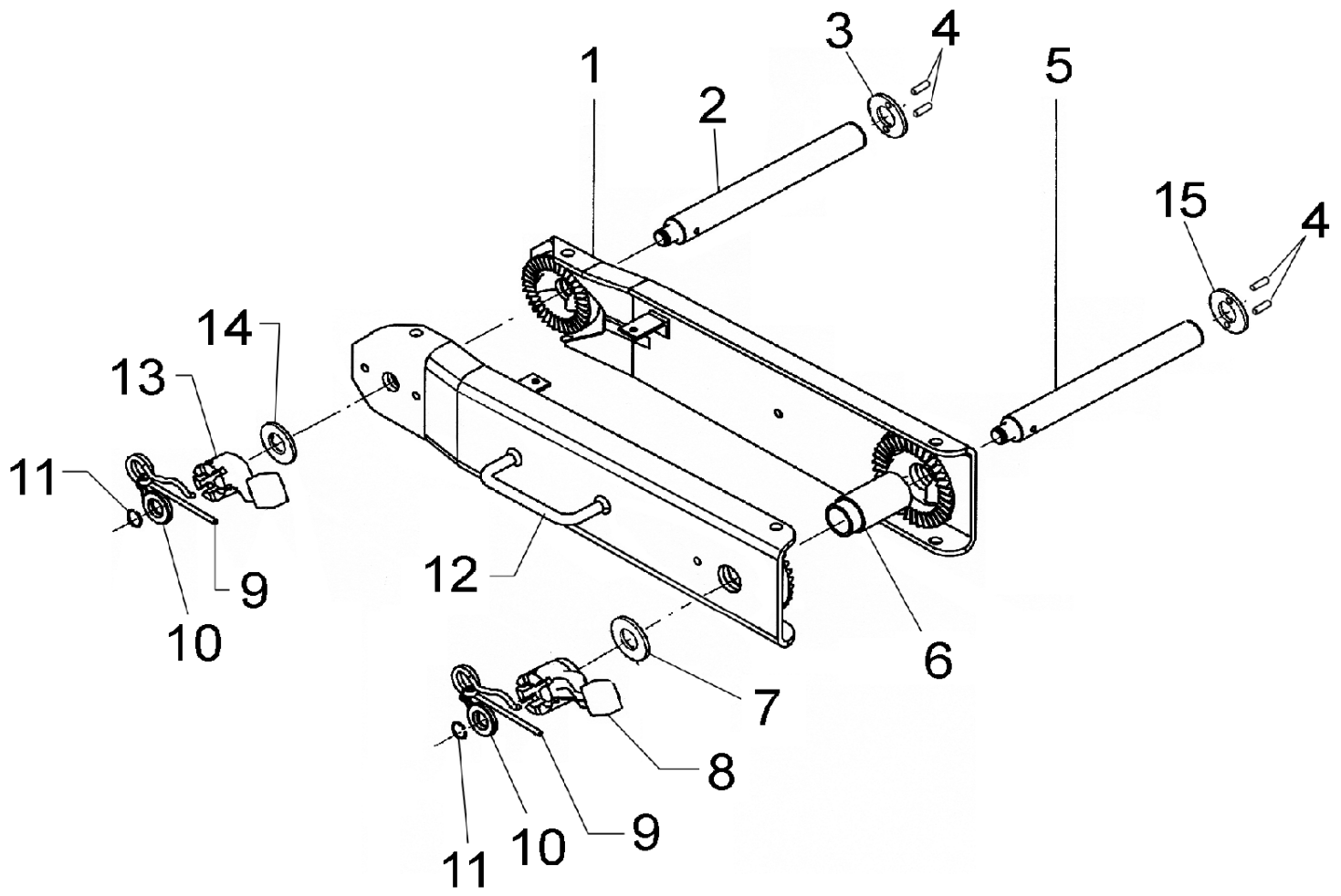

Pos.	Bezeichnung	Material-Nr.
1	ZWISCHENSTÜCK RE GESCHW FEUVZ	1310774
2	LAGERSCHRAUBE M24X1,5	372778
3	SICHERUNGSSCHEIBE	375103
4	BLINDNIET DIN 7337 A 6,4X12	702704
5	LAGERSCHRAUBE M30X1,5	606089
6	BUCHSE	604419
7	SCHEIBE S32X45X2,5	702079
8	FESTSTELLKNEBEL	366139
9	FEDERSTECKER MIT KETTE	604104
10	BUCHSE	372771
11	SPRENGRING A22 DIN 7993 - 1.4310	702366
12	ZWISCHENSTÜCK LI GESCHW FEUVZ	1313814
13	FESTSTELLKNEBEL	366673
14	SCHEIBE S25X36X2,0 DIN 988	701914
15	SICHERUNGSSCHEIBE SW 36	375104

Pos.	Bezeichnung	Material-Nr.

Erstellt	ETI-Nummer	geändert	Änderungs-Nr.	Änderungsgrund	Revisons-Nr.
08.09.08	811551_de	19.05.2009	FREIGABE		A