AE KPL V OB 45ZA DIN 4500

ETI- Nr. 811552 (Bitte bei Bestellung angeben)

AL-KO Ersatzteile

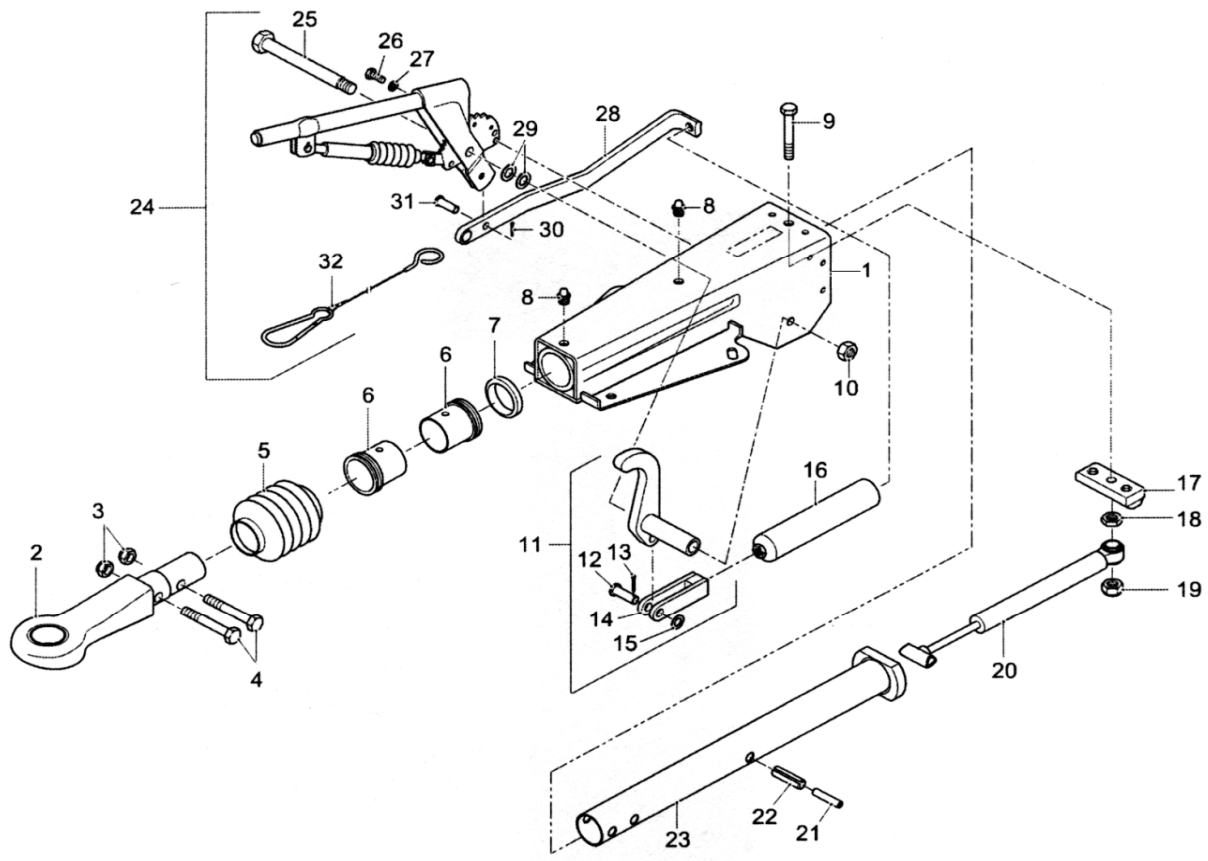

Pos.	Bezeichnung	Material-Nr.
1	Gehäuse kpl. mit eingepressten Buchsen	*
2	Zugöse (ohne Befestigungsmaterial)	1335841
3	Sechskantmutter M16 DIN 985	704089
4	Sechskantschraube M16x80 DIN 931	701778
5	Faltenbalg	21726605
6	Lagerbuchse (nicht ausgerieben)	2172660004
7	Dämpfungsgummi	2172660003
8	Schmiernippel AS 8x1 Kegel DIN 71412	375900
9	Sechskantschraube M14x80 DIN 933	701514
10	Sechskantmutter M12 DIN 985	700645
11	Umlenkhebel kpl.iH = 105 : 30,5	1350596
12	Bolzen B12H11x40x34,5 EN 22341-A3C	702857
13	Splint 3,2x20 DIN 94 A3C	702004
14	Gabelkopf	21783407
15	Scheibe A13 DIN 125-ST A3C	700140
16	Federzylinder kpl.	21783408
17	Anschlag	1540044
18	Sechskantmutter B14 DIN 439-04 A3C	701854
19	Sechskantutter M14 DIN 980-V-8A3C	704067
20	Stoßdämpfer 351VB	372854
21	Spannhülse 8x55GEO1481	702369
22	Spannhülse 14x55A3C1481	702371
23	Zugrohr	1350597
24	Handbremshebel kpl. **	220118
25	Lagerbolzen	21783406

Pos.	Bezeichnung	Material-Nr.
26	Sechskantschraube M12x25 DIN 933	701958
27	Federring B12 DIN 127 A3C	702000
28	Zugbügel	353137
29	Polyamid-Unterlegscheibe	2075750006
30	Splint 3,2x20 DIN 94 A3C	702004
31	Bolzen	358533
32	Abreißseil mit Abreißring	209385

* Bestellung siehe Einprägung Zn.-Nr. AE
** einschließlich Gasfeder, Abreißseil und Abreißring+

Erstellt	ETI-Nummer	geändert	Änderungs-Nr.	Änderungsgrund	Revisons-Nr.
02.12.08	811552_de	19.05.2009	FREIGABE		A