ACHSE GFA 6,25 TO VDRD603334

ETI- Nr. 811557 (Bitte bei Bestellung angeben)

AL-KO Ersatzteile

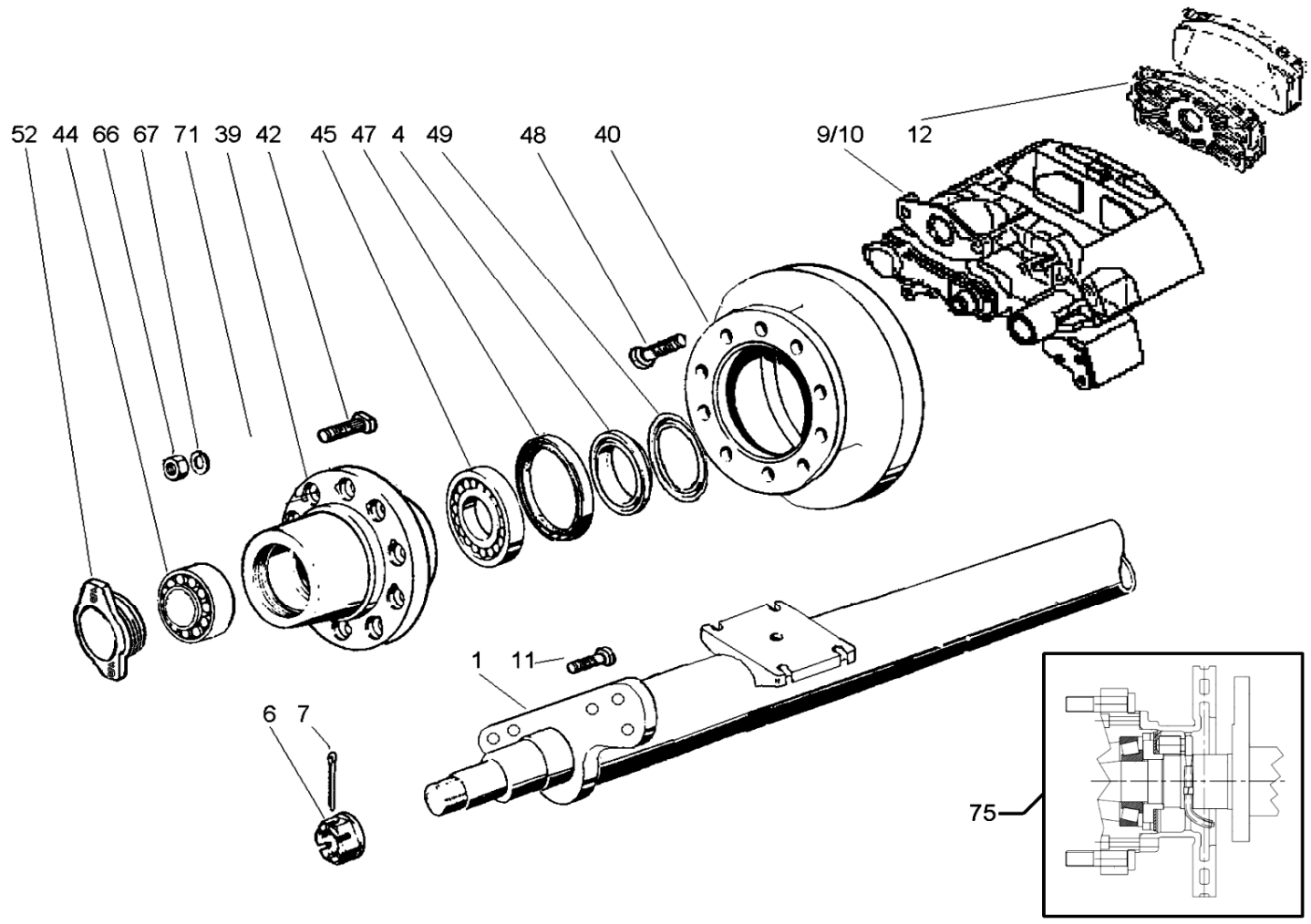

Pos.	Bezeichnung	Material-Nr.
1	Achskörper,vollst. (Ausführung angeben)	1599177
4	Druckring	1599173
6	Achsmutter	1599056
7	Splint	1599059
9	Pneu. Scheibenbremse,re (MB A970 420 23 01)	1599171
10	Pneu. Scheibenbremse,li. (MB A970 420 22 01)	1599170
11	Zylinderschraube	1599169
12	Bremsbelagsatz (Kit 9)	1599180
39	Radnabe	1599176
40	Bremsscheibe (MB A 970 423 00 12)	1599175
42	Radbolzen	1599174
44	Kegelrollenlager	1599095
45	Kegelrollenlager	1599105
47	Wellendichtring	1599115
48	Zylinderschraube	1599172
49	Abdeckung (nur bei Ausrüstung ohne ABS)	1599051
49	Polrad (nur bei ABS Ausrüstung)	1599167
52	Radkappe	1599099
66	Radmutter	1599195
67	Federring	1599086
71	Zentrierring 22,2 (nur bei Doppelbereifung)	1599228
75	ABS-Sensor (nur bei ABS Ausrüstung)	1599150

Pos.	Bezeichnung	Material-Nr.

Erstellt	ETI-Nummer	geändert	Änderungs-Nr.	Änderungsgrund	Revisons-Nr.
28.10.08	811557_de	03.06.2009	FREIGABE		A