AUFLAUFEINRICHTUNG 101VB AUSF B1

ETI- Nr. 811568 (Bitte bei Bestellung angeben)

AL-KO Ersatzteile

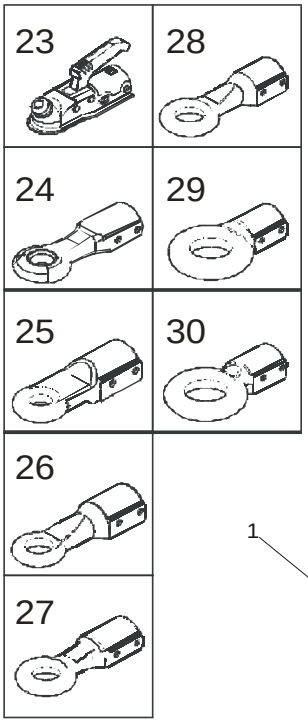

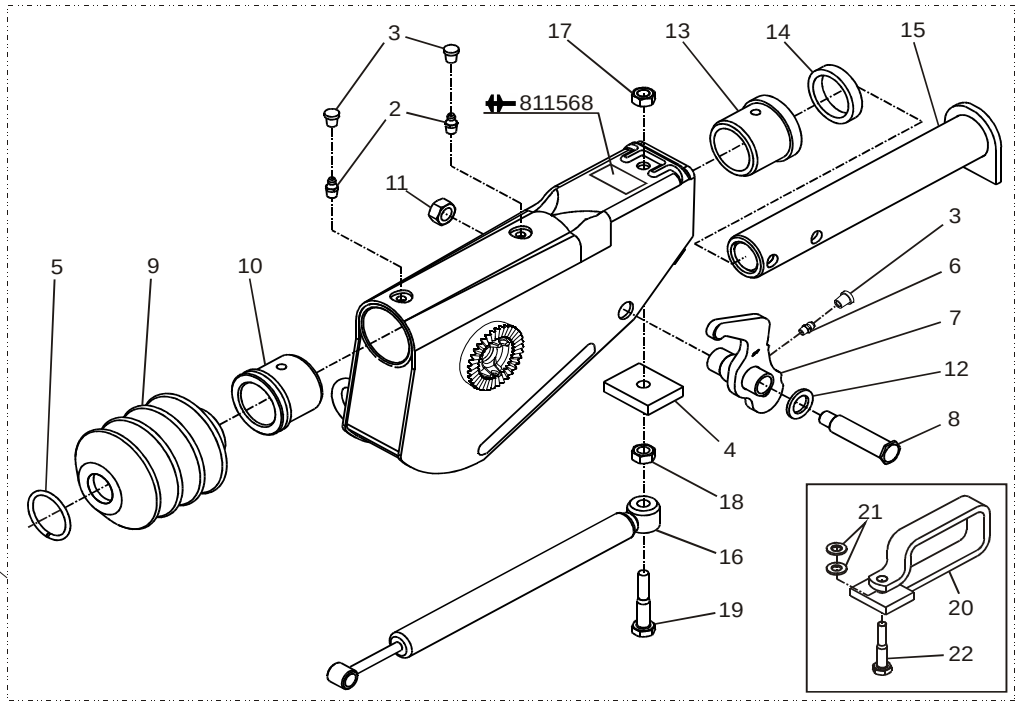

Pos.	Bezeichnung	Material-Nr.
1	AE KPL FEUERVERZINKT	1251359
1	AE KPL FEUERVERZ. MIT BÜGEL	1251363
1	AE KPL FEUERVERZ. ZUGROHR DREHBAR	1251364
2	SCHMIERNIPPEL AS 8X1 KEG	2171710001
3	SCHUTZKAPPE SCHMIERNIPPEL	368469
4	ANSCHLAGPLATTE	371510
5	SPANNRING	2072570203
6	SCHMIERNIPPEL AS 6X1 KEG	700203
7	UMLENKHEBEL 90 : 27 (incl. Pos. 6)	385446
8	LAGERSCHRAUBE	374714
9	FALTENBALG	2073890210
10	LAGERBUCHSE	2075580103
11	SICHERUNGSMUTTER M12	371932
12	SCHEIBE A17 DIN433	702819
13	LAGERBUCHSE	2077030201
14	DÄMPFUNGSGUMMI	2077030202
15	ZUGROHR	1350816
15	ZUGROHR DREHBAR	1350817
16	STOSSDÄMPFER	366348
17	SICHERUNGSMUTTER M10	375724
18	MUTTER 6KT M10 DIN934	700109
19	SCHRAUBE M10X55	702812
20	BÜGEL GESCHW	622611
21	SCHEIBE A10,5 DIN125	700139
22	SCHRAUBE M10X75	605052

Pos.	Bezeichnung	Material-Nr.
23	KUGELKUPPLUNG AK 160	1224772
24	ZUGÖSE DIN 40	1224660
25	ZUGÖSE ENGLAND 30	1224661
26	ZUGÖSE ENGLAND 40	1224662
27	ZUGÖSE ITALIEN 45	1224663
28	ZUGÖSE ENGLAND 50	1224664
29	ZUGÖSE FRANKREICH 68	1224665
30	ZUGÖSE NATO 76	1224666

AE = Auflaufeinrichtung

Zwischenstück siehe ETI-Nr.: 811152B

ACHTUNG bei Verwendung des Bügels Pos. 20:
- Anschlagplatte Pos. 4 entfällt
- Schraube Pos. 19 wird ersetzt durch Schraube Pos. 22

Kupplungsteile mit Schraubenmaterial
Bestell-Nr. siehe Katalog oder ETI-Liste

Erstellt	ETI-Nummer	geändert	Änderungs-Nr.	Änderungsgrund	Revisons-Nr.
17.07.10 BB	811568_de		FREIGABE		A