AE KPL. V 161 GASFEDER OBEN AKS 1300

ETI- Nr. 811574 (Bitte bei Bestellung angeben)

AL-KO Ersatzteile

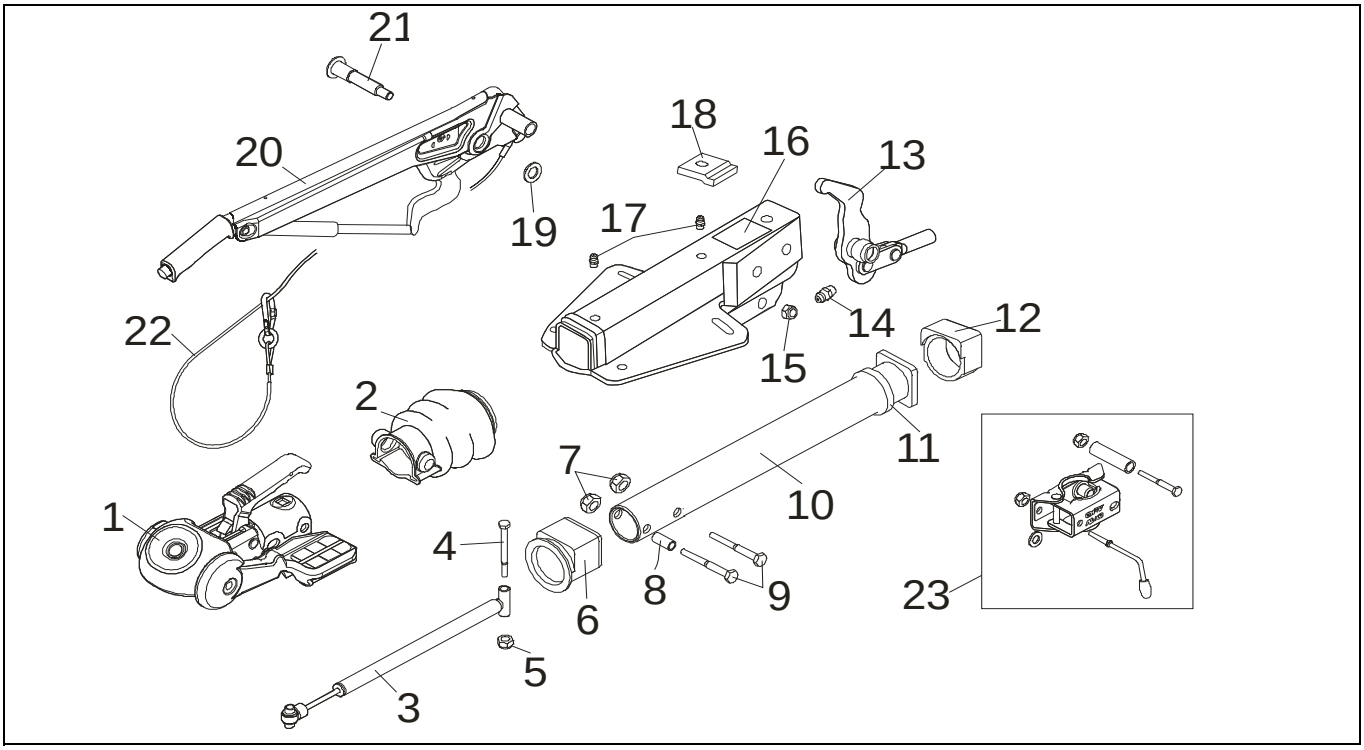

Pos.	Bezeichnung	Material-Nr.
1	AKS 1300 (MIT BEFESTIGUNGSMATERIAL)	245796
2	FALTENBALG	366356
3	STOSSDÄMPFER	370556
4	6KT SCHRAUBE M12x90 DIN 931	700312
5	6KT MUTTER M12 DIN 985-10	702750
6	BUNDBUCHSE	*
7	6KT MUTTER M12 DIN 985-10	702750
8	DISTANZBUCHSE	357242
9	6KT SCHRAUBE M12x75 DIN 931	701249
10	ZUGROHR	1540112
11	DÄMPFUNGSGUMMI	371372
12	GLEITBUCHSE	*
13	UMLENKHEBEL KPL. iH = 90:27	380265
14	SCHMIERNIPPEL AS 6x1 KEGEL DIN 71412	700203
15	6KT MUTTER M12 DIN 985-10	702750
16	GEHÄUSE KPL. MIT EINGEPRESSTEN BUCHSEN FÜR AE	BESTELLUNG SIEHE EINPRÄGUNG ZN.-NR. AE
17	SCHMIERNIPPEL AM 8x1 KEGEL DIN 71412	375900
18	ANSCHLAGPLATTE	581699
19	SCHEIBE 19x34x3 DIN 125	370693

Pos.	Bezeichnung	Material-Nr.
20	HANDBREMSHEBEL KPL. MIT ABREISSSEIL	220094
21	LAGERSCHRAUBE M12x1,5x106,5	581145
22	ABREISSSEIL MIT HAKEN	368605
23	KLEMMSCHELLE FÜR ROHR 48 (NACHRÜSTSATZ KANN WAHLWEISE ANGEBAUT WERDEN)	293020

* Pos 6 und Pos 12 nur im Set 1210131 bestellbar

AE = AUFLAUFEINRICHTUNG

BEI BESTELLUNG BITTE IMMER DIE ETI-NR. ANGEBEN

Erstellt	ETI-Nummer	geändert	Änderungs-Nr.	Änderungsgrund	Revisons-Nr.
08.09.10 BB	811574_de		FREIGABE		A