ZUGVERBINDUNG VKT K4 MIT STANDBREMSE

ETI- Nr. 811577 (Bitte bei Bestellung angeben)

AL-KO Ersatzteile

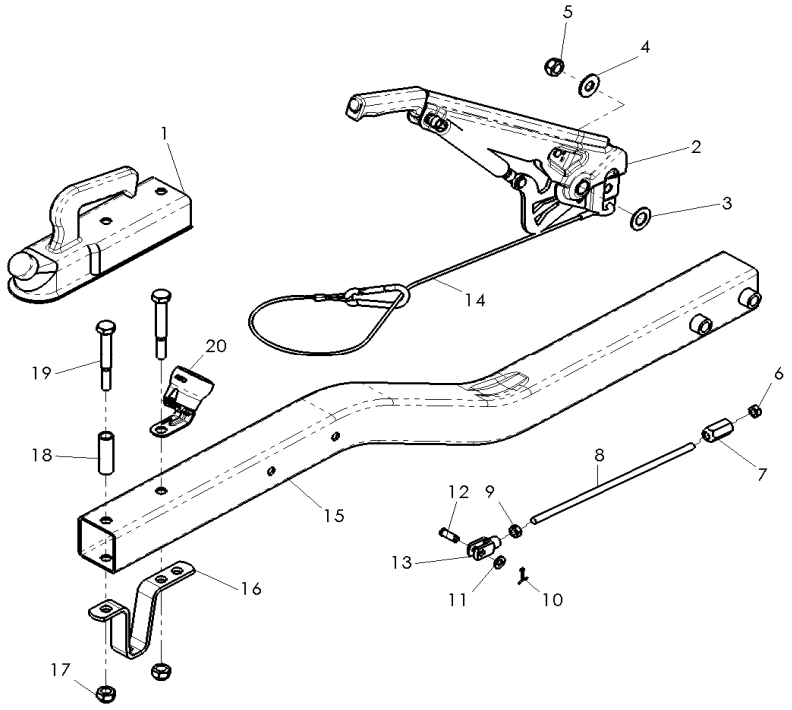

Pos.	Bezeichnung	Material-Nr.
1	KUGELKUPPLUNG AK7 (BESTELLUNG NACH TYP, OHNE BEFESTIGUNGSMATERIAL)	
2	HANDBREMSHEBEL KPL. MIT ABREISSSEIL	243737
3	SCHEIBE A17 DIN 125-ST A3C	700625
4	SCHEIBE A13 9021-ST A3C	702798
5	MUTTER 6KT M12 985-10 A3C	702750
6	KUGELMUTTER M8 A3C	365137
7	MUTTER 6KT M8 A3C	700108
8	ZUGSTANGE M8	Bei Bestellung Länge angeben
9	MUTTER 6KT M8 934-8 A3C	700108
10	SPLINT 2x25 DIN 945 A3C	700554
11	SCHEIBE A8,4 DIN 125-ST A3C	700138
12	BOLZEN	2076810609
13	GABELKOPF 8x32	700852
14	ABREISSSEIL	209534
15	DEICHSELPROFIL GESCHW.	BESTELLUNG SIEHE EINPRÄGUNG TYPENSCHILD
16	ABSTÜTZBÜGEL ROHR UNGEB.	203037
17	MUTTER 6KT M12 DIN 985-10 A3C	702750
18	HÜLSE 17,2x2,23x53	551474
19	SCHRAUBE 6KT M12x90 DIN 931,8.8 A3C	702823
20	STECKERHALTER KPL.	1222023

Pos.	Bezeichnung	Material-Nr.