ZUGVERBINDUNG TYP K16

ETI- Nr. 811590 (Bitte bei Bestellung angeben)

AL-KO Ersatzteile

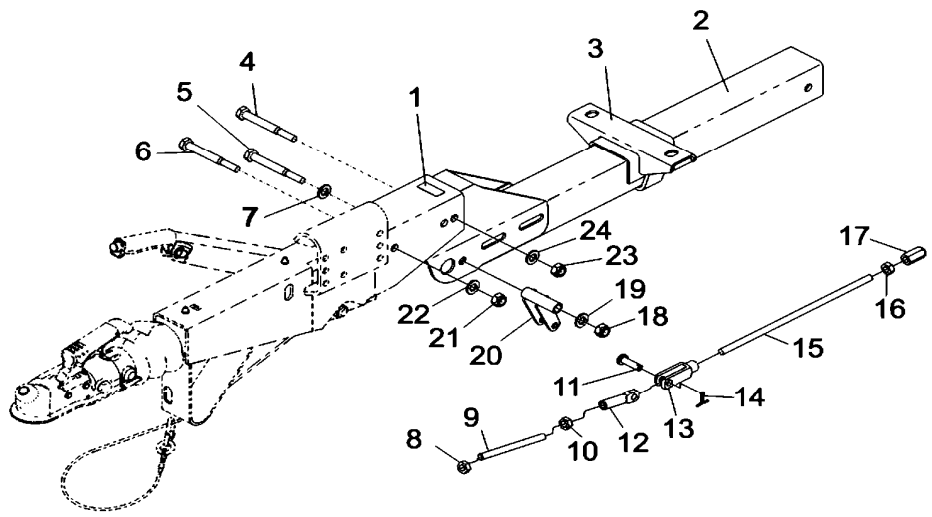

Pos.	Bezeichnung	Material-Nr.
1	AUFLAUFEINRICHTUNG	BEI BESTELLUNG SIEHE EINPRÄGUNG ZN.-NR. AE
2	DEICHSELROHR 4KT	BEI BESTELLUNG LÄNGE ANGEBEN
3	AUFLAGEBOCK VKT 70	247657
4	SCHRAUBE 6KT M12x100 10.9 A3C	704262
5	SCHRAUBE 6KT M12x100 10.9 A3C	704262
6	SCHRAUBE 6KT M12x100 10.9 A3C	704262
7	SCHEIBE A13	700140
8	MUTTER 6KT M10 DIN 934	700109
9	GEWINDESTANGE M10x130 GALVZ	1337024
10	MUTTER 6KT M10 DIN 936	700109
11	BOLZEN B10H11x35x30,5 EN 22341-VZ	702601
12	GELENKKOPF	354285
13	GABELKOPF 10x40 A3C DIN 71752	700739
14	SPLINT 3,2x20 DIN 94 A3C	702004
15	ZUGSTANGE	BEI BESTELLUNG LÄNGE ANGEBEN
16	MUTTER 6KT M 10 DIN 934-8 A3C	700109
17	KUGELMUTTER M12 35MM LANG	2088890006

Pos.	Bezeichnung	Material-Nr.
18	MUTTER 6KT M12 DIN 985-10 A3C	702750
19	SCHEIBE A13	700140
20	UMLENKHEBEL GESCHWEIST	1337139
21	MUTTER 6KT M12 DIN 985-10 A3C	702750
22	SCHEIBE A13	700140
23	MUTTER 6KT M12 DIN 985-10 A3C	702750
24	SCHEIBE A13	700140

Erstellt	ETI-Nummer	geändert	Änderungs-Nr.	Änderungsgrund	Revisons-Nr.
17.02.10	811590_de		FREIGABE		A