QUERSTREBE MAMMUT OBENEINBAU

ETI- Nr. 811597 (Bitte bei Bestellung angeben)

AL-KO Ersatzteile

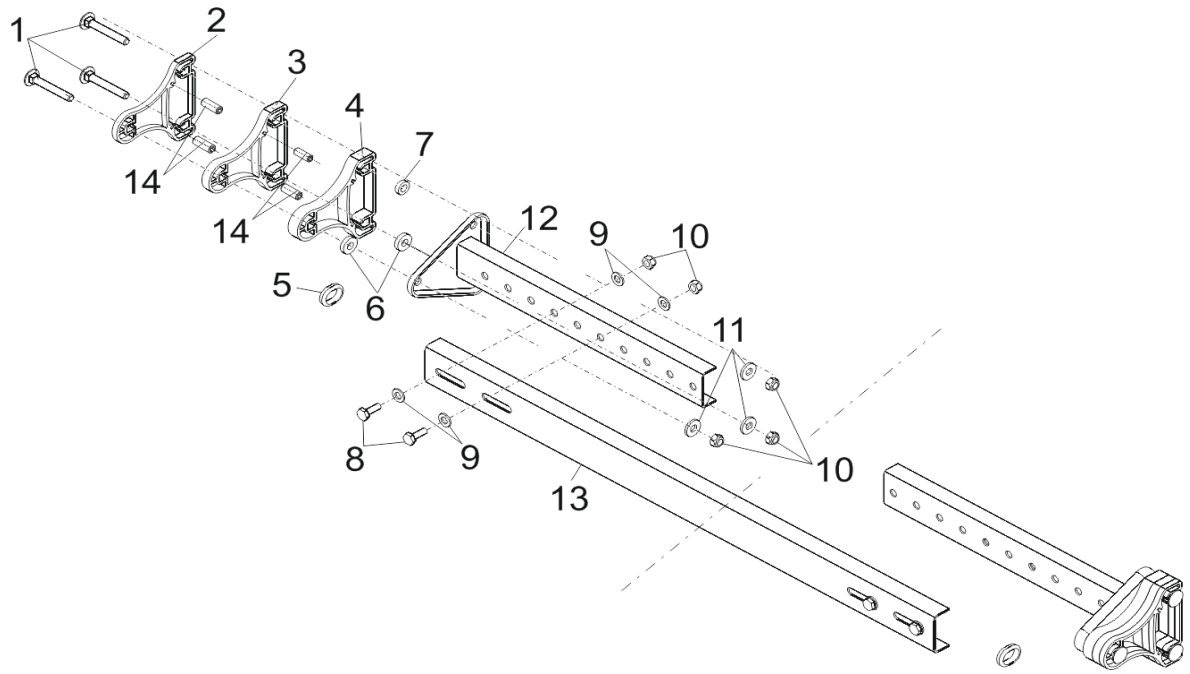

Pos.	Bezeichnung	Material-Nr.
1	SCHLOSSSCHRAUBE M12x85	693297
2	DISTANZKNOCHEN 10	693294
3	DISTANZKNOCHEN 15	693343
4	DISTANZKNOCHEN 20	693295
5	GUMMITÜLLE	693327
6	UNTERLEGSCHEIBE 13x30x7 A3C	693348
7	UNTERLEGSCHEIBE 13x24x7 A3C	693347
8	6KT.- SCHRAUBE M12x30 DIN 933-8.8 A3C	701987
9	SCHEIBE A13 DIN 125-ST A3C	700140
10	6KT.-MUTTER M12 DIN 985-10 A3C	702750
11	SCHEIBE 13x30x4 A3C	584524
12	VERSTELLSCHIENE OBEN LI/RE GESCH.	1366263
13	FÜHRUNGSSCHIENE	1365549
14	GEWINDESTIIFT 6x16 PA	693310

Pos.	Bezeichnung	Material-Nr.

Erstellt	ETI-Nummer	geändert	Änderungs-Nr.	Änderungsgrund	Revisons-Nr.
08.07.10bb	811597_de		FREIGABE		A