QUERSTREBE MAMMUT UNTENEINBAU

ETI- Nr. 811598 (Bitte bei Bestellung angeben)

AL-KO Ersatzteile

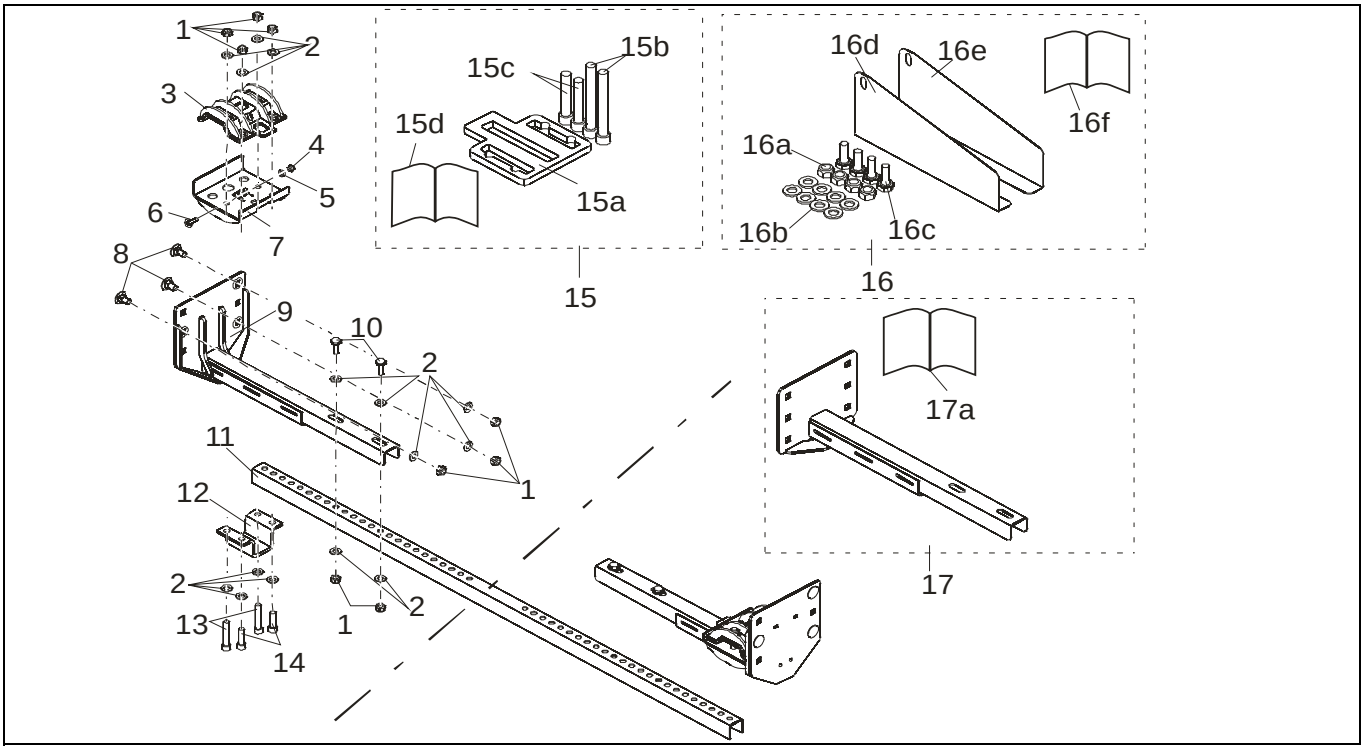

Pos.	Bezeichnung	Material-Nr.
1	6KT-MUTTER M12 DIN 985-10 A3C	702750
2	SCHEIBE A13 DIN 125-ST A3C	700140
3	KLEMMPROFIL OBEN GESCHW	1366268
4	6KT-MUTTER M8 DIN 985-8 A3C	700121
5	SCHEIBE A 8,4 DIN 125-ST A3C	700138
6	SCHRAUBE 8x35 DIN 603-8.8 A3C	705825
7	KLEMMPROFIL UNTEN GESCHW	1366269
8	SCHRAUBE 12x25 DIN 603-8.8	705844
9	VERSTELLSCHIENE LI/RE GESCHW.	1366364
10	SCHRAUBE 12x30 DIN 933-8.8 A3C	701987
11	VERBINDUNGSSTREBE	1366375
12	ROHRKLEMME	1365527
13	SCHRAUBE 12x65 DIN 912-8.8 A3C	705841
14	SCHRAUBE 12x40 DIN 912-8.8 A3C	705842
15	EINBAUKIT DISTANZSATZ (BESTEHEND AUS POS 15A, 15B, 15C, 15C UND 15D)	1224883
15A	DISTANZPLATTE	1366380
15B	SCHRAUBE 12x65 DIN 912-8.8 A3C	705841*
15C	SCHRAUBE 12x100 DIN 912-8.8 A3C	705843*
15D	MONTAGEANLEITUNG DISTANZPLATTE	693304
16	ANBAUSATZ VARIO 3 AV (BESTEHT AUS POS 16A, 16B, 16C, 16D, 16E UND 16F)	1224882
16A	6KT-MUTTER M12 DIN 985-10 A3C	702750**
16B	SCHEIBE A12 DIN 125-ST A3C	700140**
16C	SCHRAUBE 12x30 DIN 933-8.8 A3C	701987**
16D	BEILAGEBLECH LINKS	1366378
16E	BEILAGEBLECH RECHTS	1366379
16F	MONTAGEANLEITUNG VARIO 3 AV	693305

Pos.	Bezeichnung	Material-Nr.
17	ANBAUSATZ NIEDRIGE RAHMEN (INCL. POS 17A)	1224884
17A	MONTAGEANLEITUNG NIEDRIGE RAHMEN	693306

* Pos 15B und Pos 15C einzeln bestellbar oder im Schraubensatz Montage Distanz Mammut (1224909) enthalten.

** Pos 16A, 16B und 16C einzeln bestellbar oder im Montagesatz Vario 3 AV Mammut (1224910) enthalten.

Erstellt	ETI-Nummer	geändert	Änderungs-Nr.	Änderungsgrund	Revisons-Nr.
07.07.10bb	811598_de		FREIGABE		A